Modulmass (mm) : 600 x 1200

Kantenausführung

Schnitt A-A

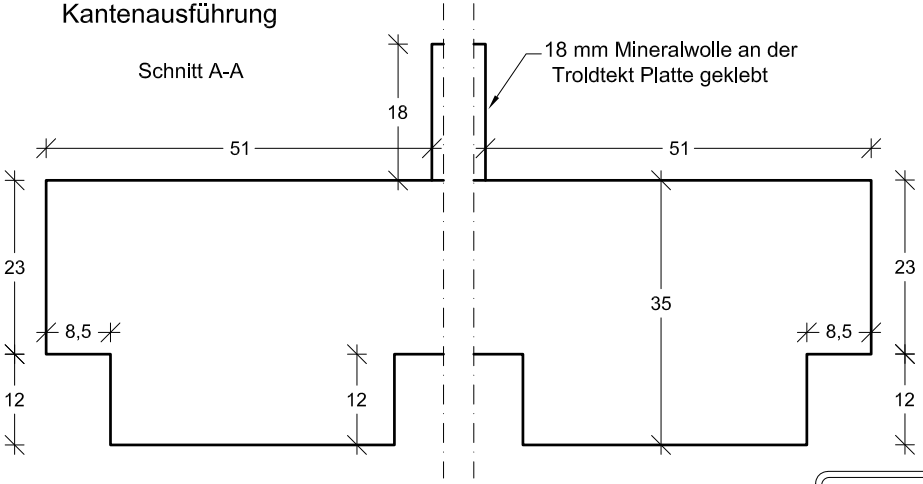

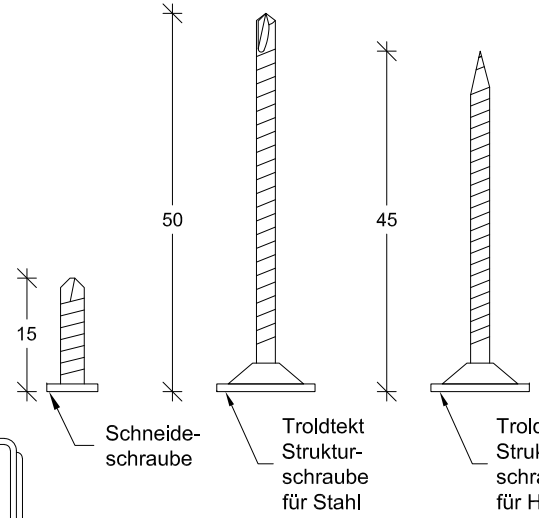

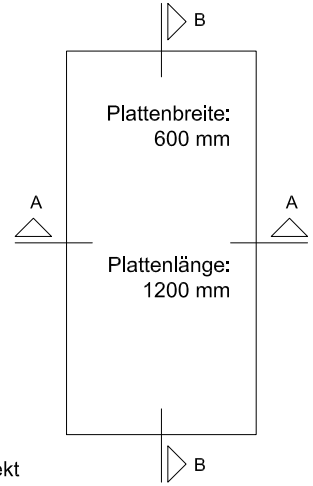

Querschnitt A-A

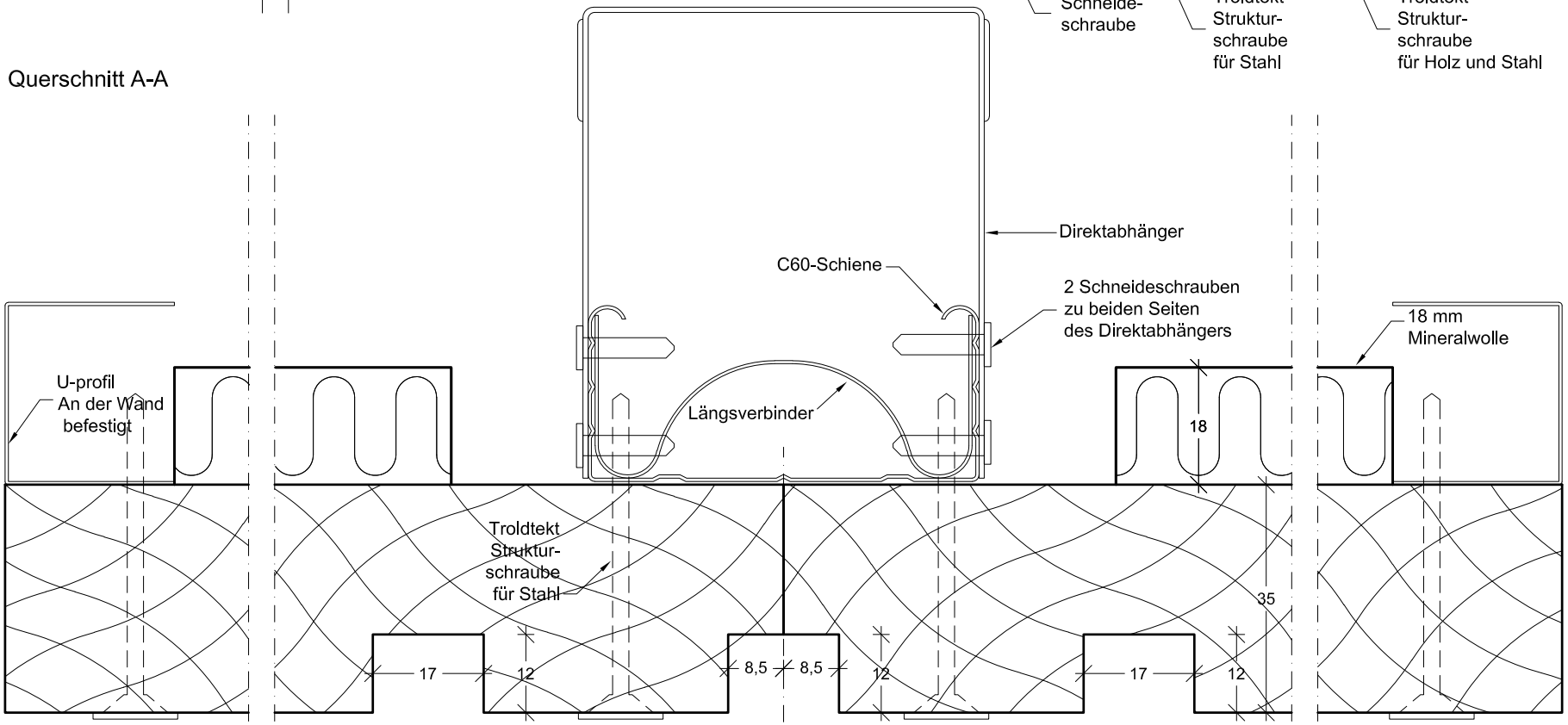

NAME	Troldtekt_®_line_Plus + c60, Plattenstärke: 35+18 mm			Troldtekt.
INHALT	Querschnitt A-A			
MST. 1:1	INIT. MCH	REV. NR.	DATUM 14-06-2021	

Troldtekt_®_line_c60var_35+18mm_de.dwg

Kantenausführung

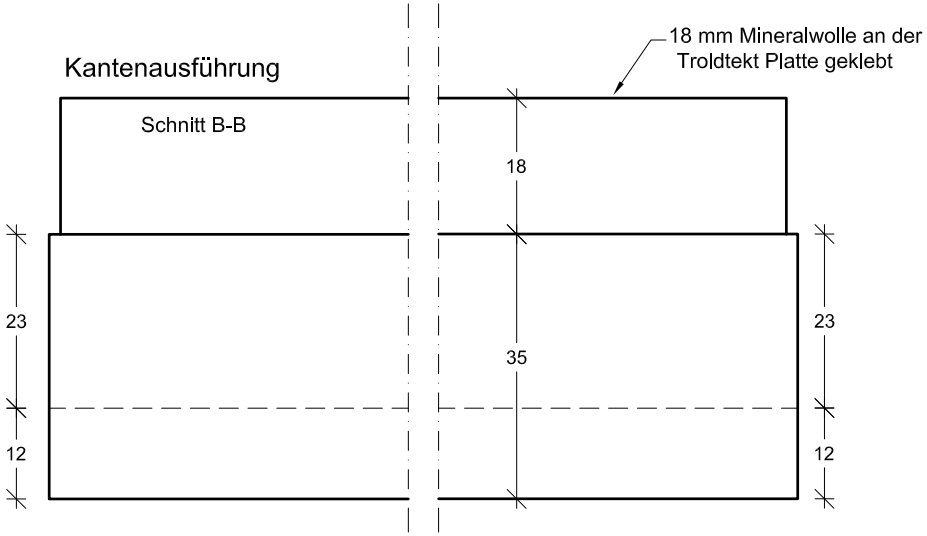

Modulmass (mm) : 600 x 1200

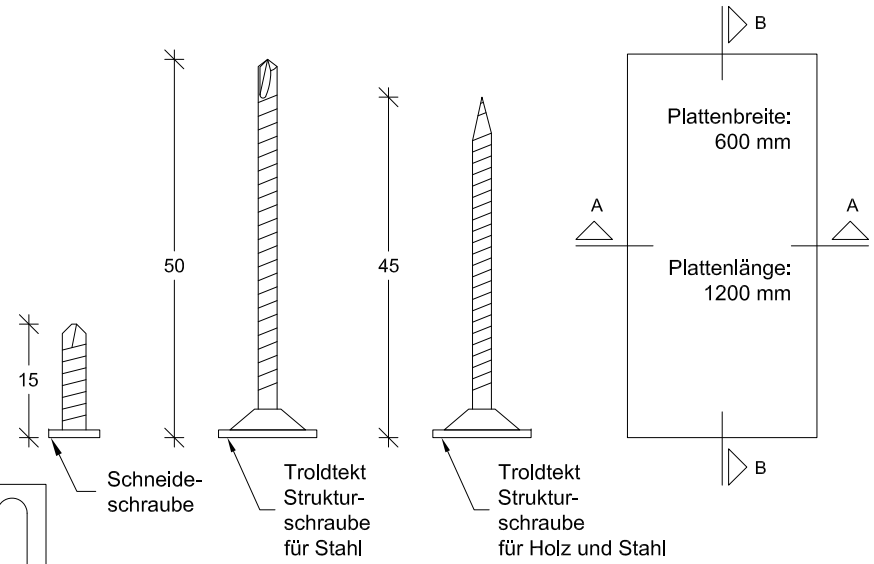

Längsschnitt B-B

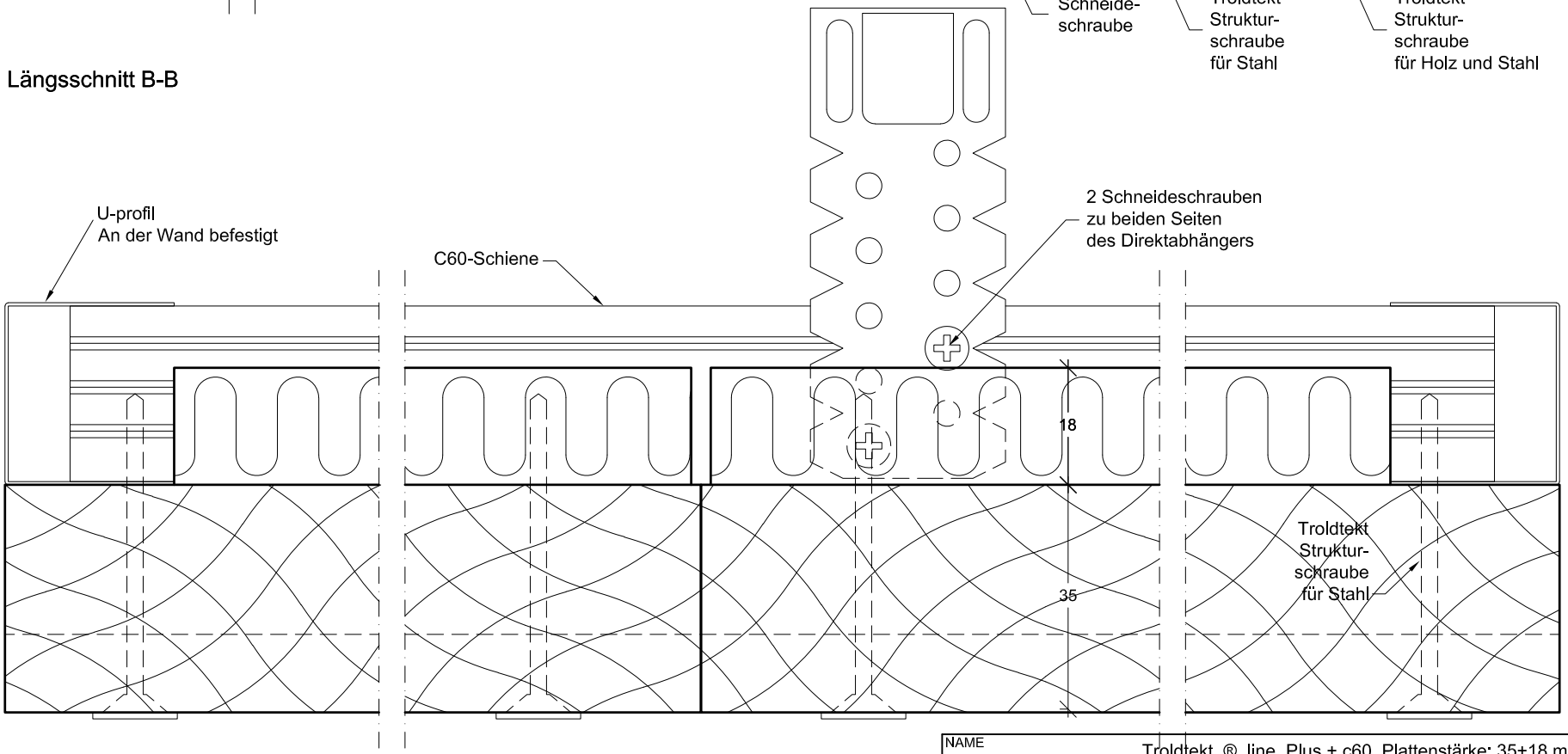

NAME	Troldtekt_®_line_Plus + c60, Plattenstärke: 35+18 mm			Troldtekt.
INHALT	Längsschnitt B-B			
MST. 1:1	INIT. MCH	REV. NR.	DATUM 14-06-2021	

Troldtekt_®_line_c60var_35+18mm_de.dwg